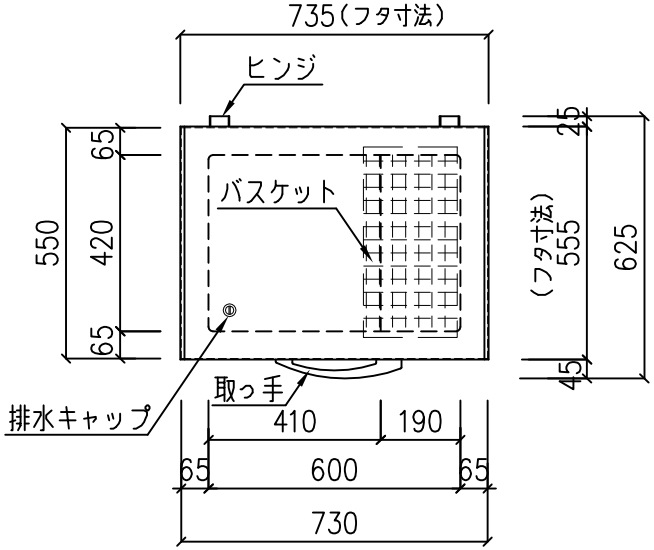

《　平面図　》

仕　様

本体型式	NSG−150
庫内温度	−40℃
外寸法	W735xD625xH850mm
内容積	152リットル
重　量	32ｋｇ
電　源	単相 100V（50/60Hｚ）
消費電力	149/158W
電源コード	2.0m
付属品	霜取り用ヘラx1ヶ、バスケットx1ヶ
鍵	鍵付
脚	アジャストボルト
冷　媒	R290（プロパン）

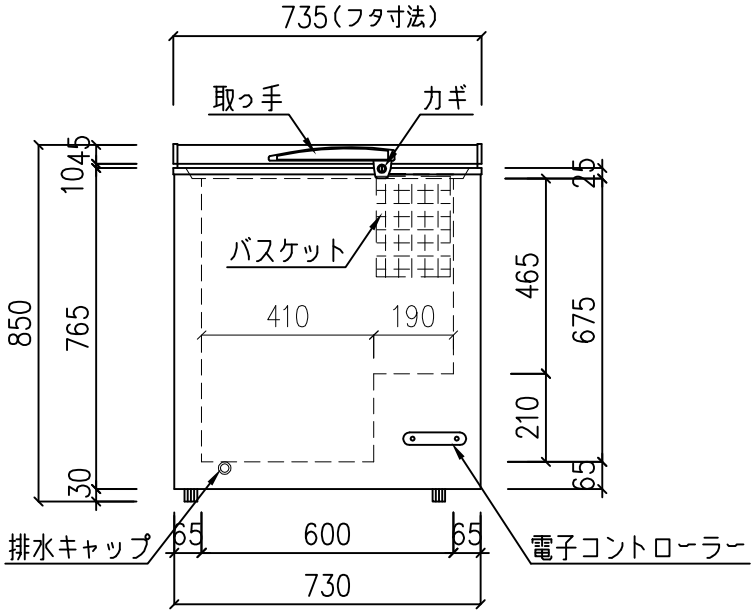

《　正面図　》

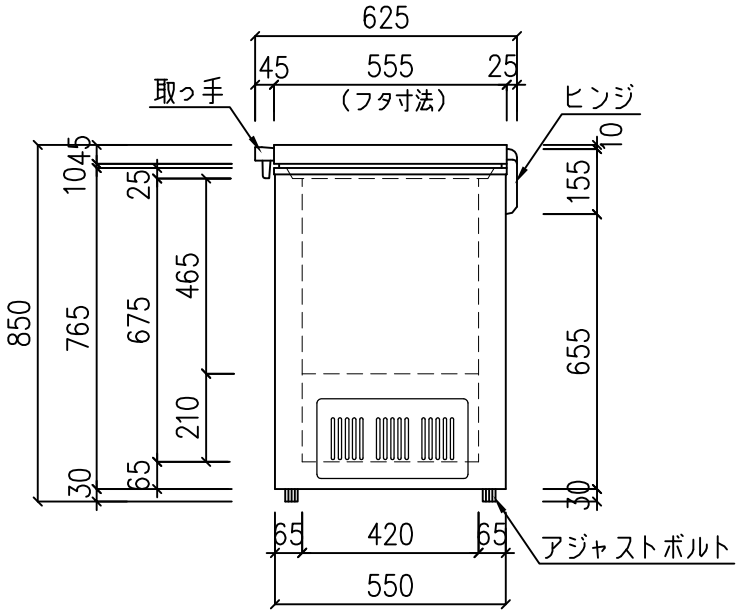

《　右側面図　》

訂　正	月　日	備　考	株式会社　ネッダン	営業所	捺　印	年　月　日 2023.12.09	名　称 NSG−150（チェスト型フリーザー）	請番
						設　計	縮　尺 1/20	図番